ACHTUNG: Diese Zeichnung ist geistiges Eigentum der Firma GIFAS-ELECTRIC und darf daher weder vervielfältigt noch Dritten zugänglich gemacht werden.

ATTENTION: Ce dessin est propriété de l'entreprise GIFAS-ELECTRIC et ne doit ni être copié ni remis à des tiers.

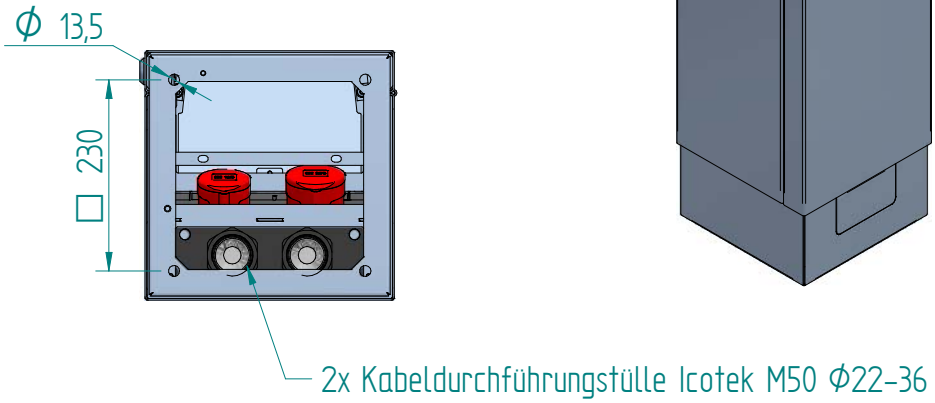


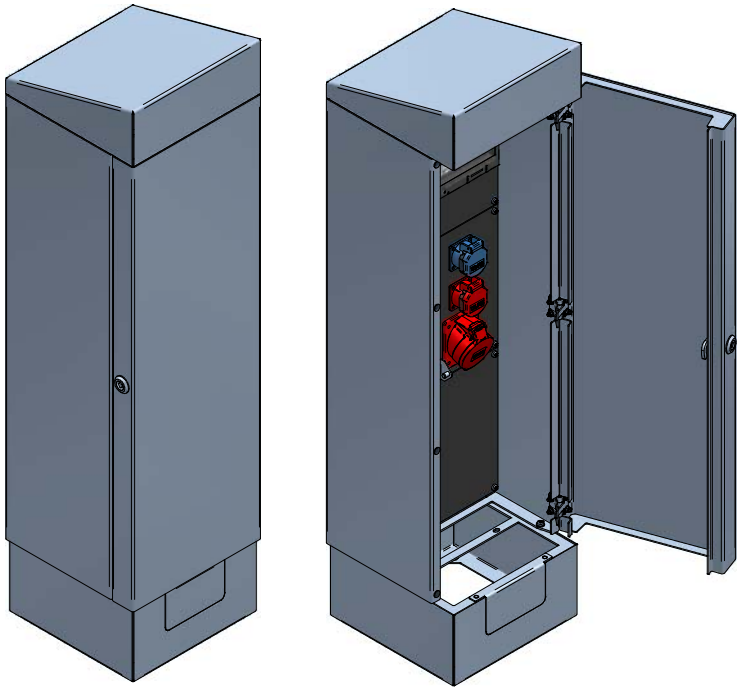

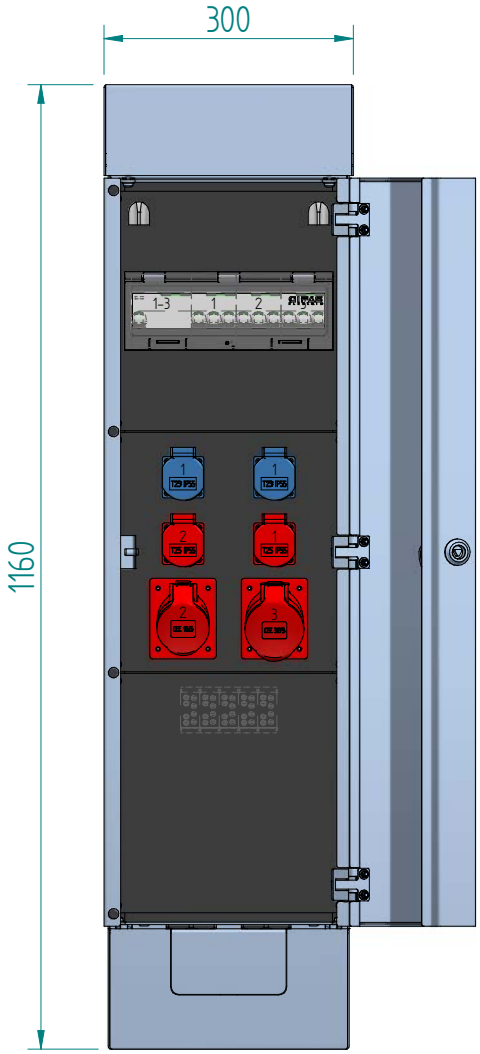


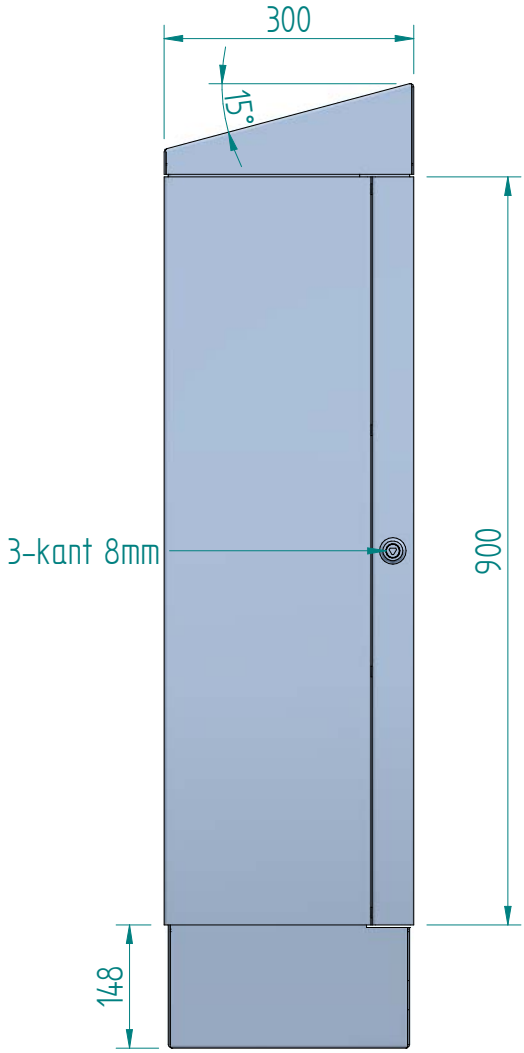


ATTENTIONE: Il presente disegno è di proprietà della ditta GIFAS ELECTRIC. Riproduzione vietata.

ATTENTION: This design is property of GIFAS-ELECTRIC GmbH and may not be copied or distributed among unauthorized persons.

GIFAS ELECTRIC

**GIFAS-ELECTRIC GmbH**
Dietrichstrasse 2 - CH-9424 Rheineck
+41 71 886 44 44 info@gifas.ch
+41 71 886 44 44 www.gifas.ch

**Energiesäule**

**Quadro M V2A geschliffen**

Art.-Nr. : **262397**

13.05.2025

Blatt 1/2

beku

ACHTUNG: Diese Zeichnung ist geistiges Eigentum der Firma GIFAS-ELECTRIC und darf daher weder vervielfältigt noch Dritten zugänglich gemacht werden.

ATTENTION: Ce dessin est propriété de l'entreprise GIFAS-ELECTRIC et ne doit ni être copié ni remis à des tiers.

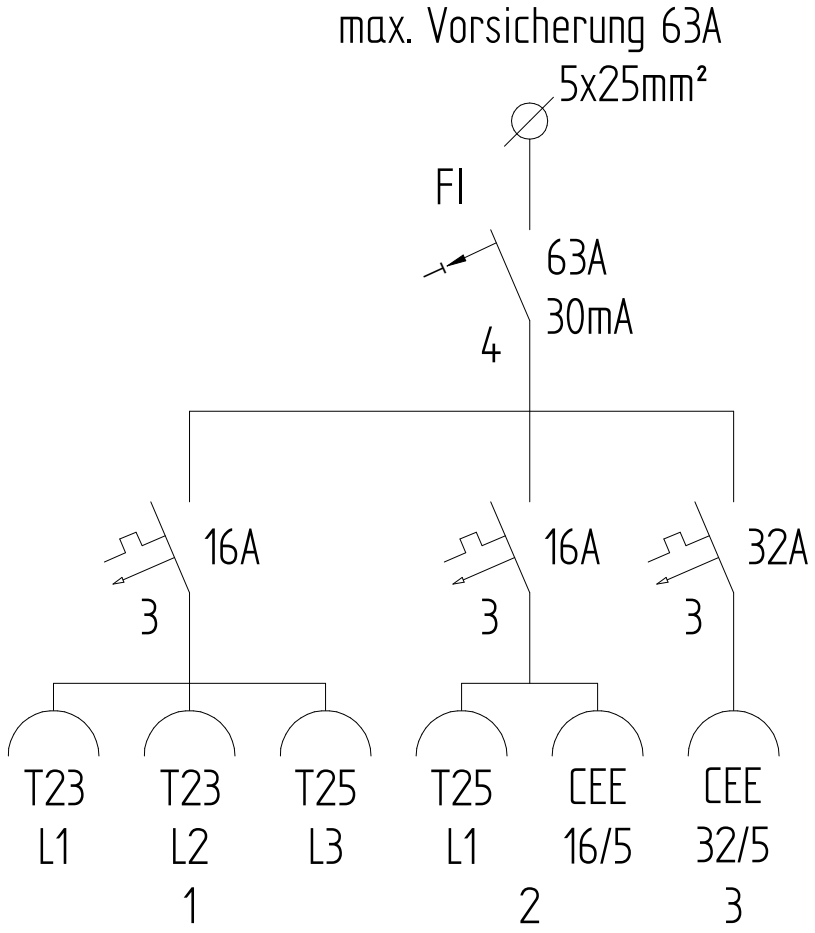


ATTENTIONE: Il presente disegno è di proprietà della ditta GIFAS ELECTRIC. Riproduzione vietata.

ATTENTION: This design is property of GIFAS-ELECTRIC GmbH and may not be copied or distributed among unauthorized persons.

GIFAS ELECTRIC

**GIFAS-ELECTRIC GmbH**
Dietrichstrasse 2 - CH-9424 Rheineck
+41 71 886 44 44 info@gifas.ch
+41 71 886 44 44 www.gifas.ch

**Energiesäule**

**Quadro M V2A geschliffen**

Art.-Nr. : **262397**

13.05.2025

Blatt 2/2

beku