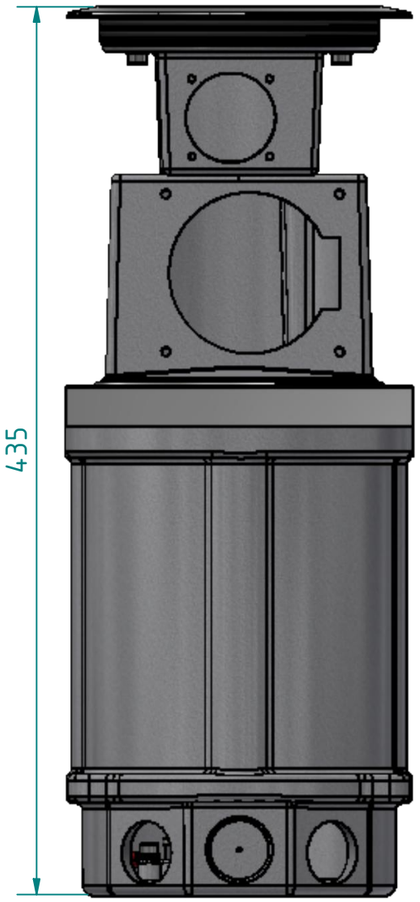

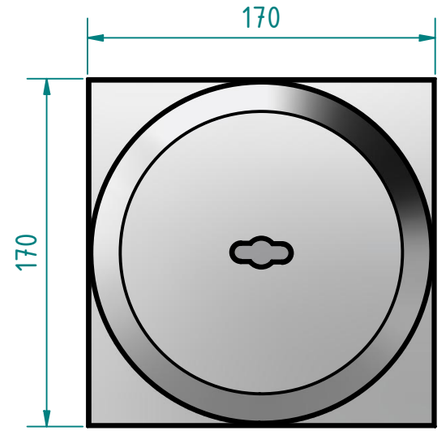

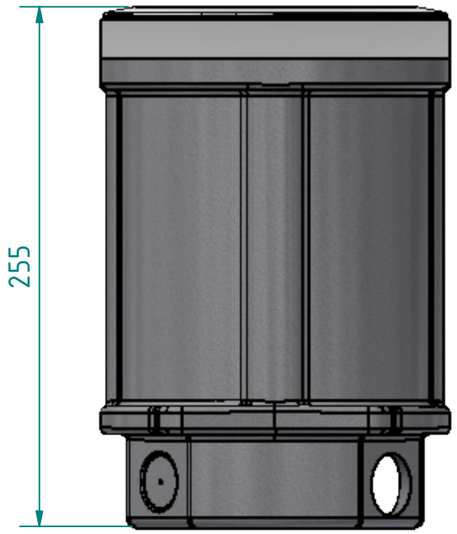

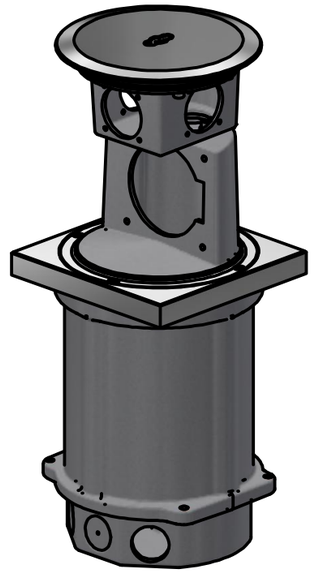

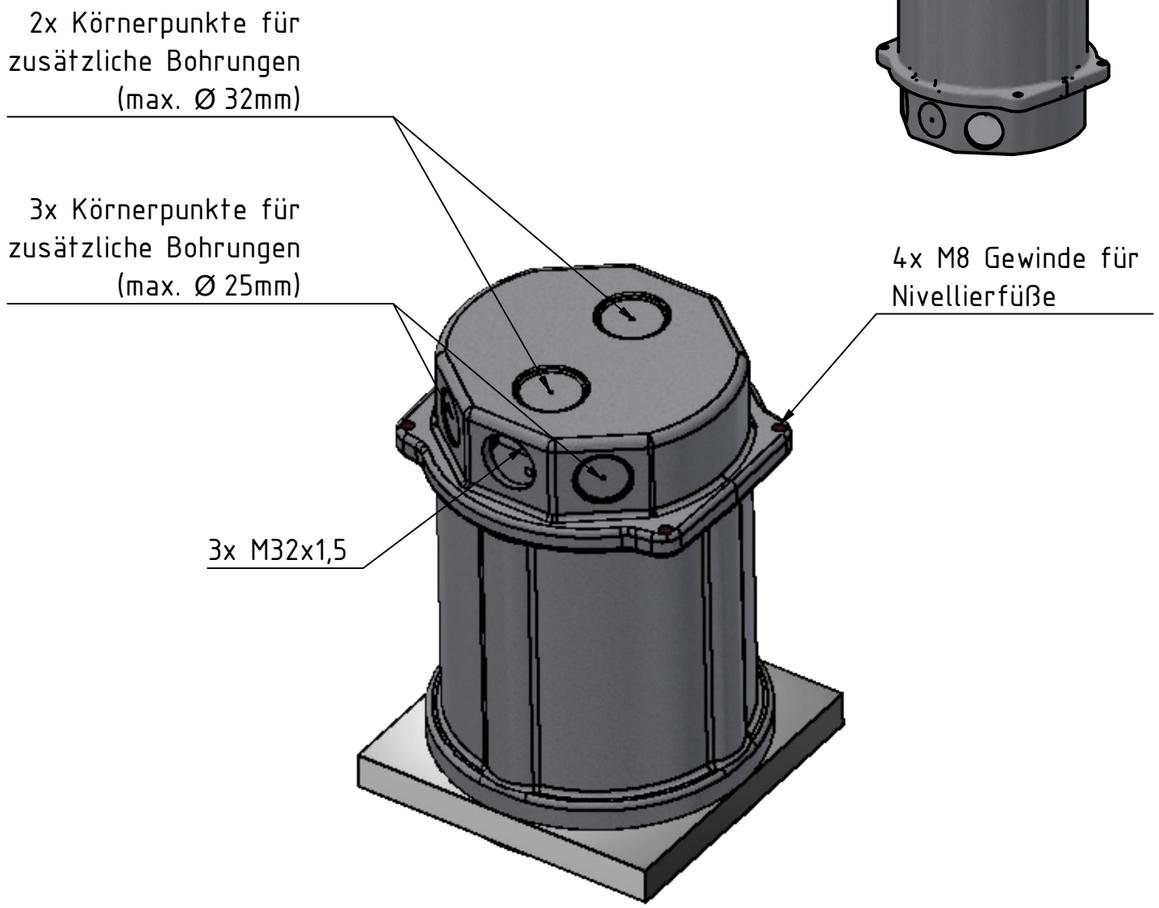

GIFAS ELECTRIC
www.gifas.at

Strass 2
A-5301 Eugendorf b. Salzburg
e-mail: office@gifas.at
Tel.: +43 6225/7191-0
Fax: +43 6225/7191-561

Diese Zeichnung ist geistiges Eigentum der Firma GIFAS-Electric und darf daher weder vervielfältigt noch dritten Personen zugänglich gemacht werden. Technische Änderungen und Irrtümer vorbehalten. Abbildung ähnlich.
This drawing is the intellectual property of GIFAS Electric and therefore may not be duplicated or made accessible to third people. Technical modifications an errors exepted. Illustration similar.

	Datum/*date*	Name/*name*
Gezeichnet	27.11.2020	A.Mayrhofer
Kontrolliert		
Norm		

Status	Änderungen	Datum	Name

Gewicht ca.: –
Werkstoff:
Kunde, Project/*client, project*: Bodensteckdosen
Bennennung/*title*: MASSO.8010-1EG
Zeichnungs-Nr./*drawing number*: 2039933_3DINV
FAS-Nr./*itemnumber*: 840899
1
A3
X:\CAD-Zeichnungen\Inventor\39000-39999\2039933_3DINV.idw